envi-pur

... because we care

URČENÍ:

Úprava pitné vody

Úprava technol. vody

- **průmysl a energetika**

LAMELOVÁ VESTAVBA

POUŽITÍ

- Lamelové kazety se používají ve stávajících nebo nových sedimentačních nádržích a čiřičích k intenzifikaci separačních procesů

POPIS TECHNOLOGIE

- Kazety s lamelovými bloky v usazovacím prostoru stávajících nebo nových sedimentačních nádrží a čiřičů umožňují výrazně zvýšit povrchové zatížení zařízení při zachování nebo zlepšení účinnosti separace částic tuhé fáze
- Lamelový blok je vyroben z tvarovaných plastových desek, uložených a navzájem pospojovaných pod úhlem 60°. Tím je v lamelovém bloku vytvořena soustava šikmých paralelních trubic šestihranného průřezu
- Lamelové bloky jsou opakovaně vkládány do nosného rámu s odběrovým žlabem - tzv. kazety
- Sériově jsou vyráběny kazety se 2, 4, 6 a 8 bloky

VELIKOST A TVAR LAMELOVÉHO BLOKU

- Lamelový blok je samonosný kvádr se dvěma šikmými stěnami
- Parametry lamelového bloku
  - Šířka 995 mm
  - Délka 720 mm
  - Výška 1310 mm
  - Hmotnost 40 kg
  - Průmětná plocha 17,4 m^2/m^2

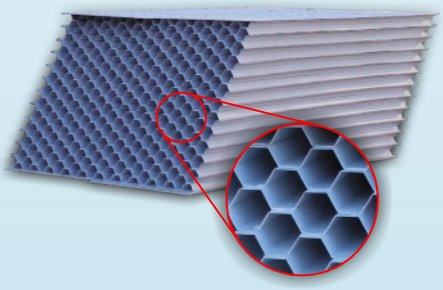

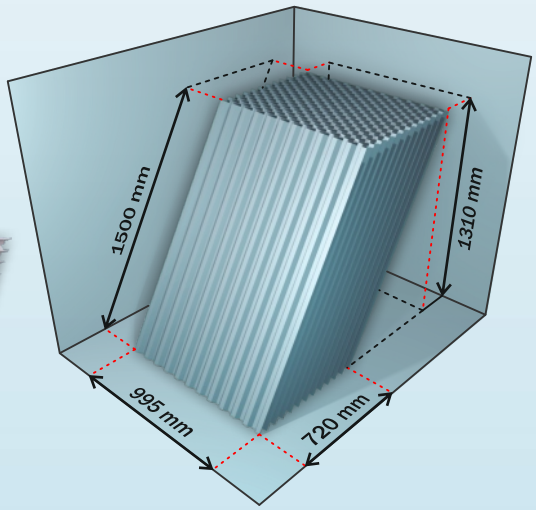

Kazety EP-K

- Výkon 25 - 100 m^3/h

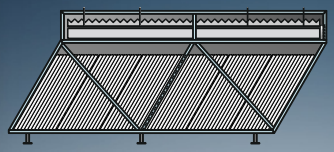

- Nosný rám
- 2 - 8 lamelových bloků
- Odběrový žlab

ČSN EN ISO 9001 · ČSN EN ISO 14001 · ČSN BS OHSAS 18001

SCHÉMA KAZETY EP-K6 SE ŠESTI LAMELOVÝMI BLOKY

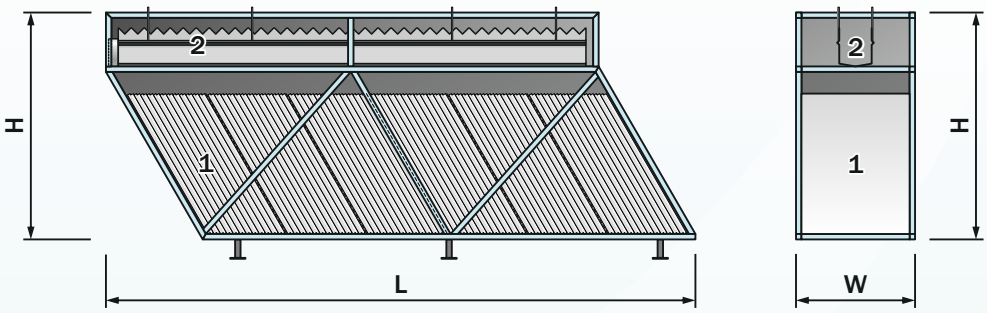

1 - Lamelový blok
2 - Odběrový žlab

VÝKONOVÁ ŘADA LAMELOVÝCH KAZET EP-K

Typové označení	Průtok [m³/h]	Hmotnost zařízení [kg]	Rozměr L×W×H [mm]
EP-K2	25	220	2 467 × 1 100 × 2 100
EP-K4	50	500	3 953 × 1 100 × 2 100
EP-K6	75	780	5 439 × 1 100 × 2 100
EP-K8	100	1 080	6 925 × 1 100 × 2 100

Pozn.: Dle požadavků lze dodat libovolné nestandardní bloky či kazety

kazeta EP-K2

lamelové bloky

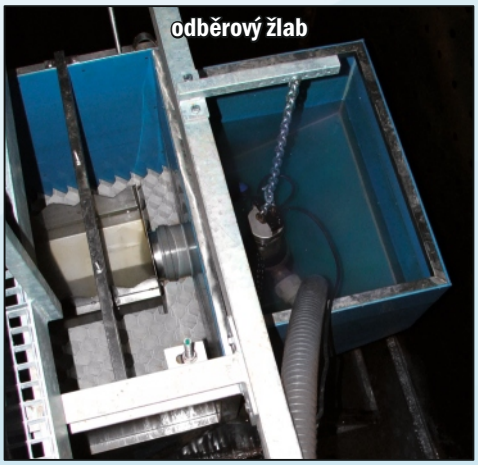
odběrový žlab

Výrobní program společnosti:

- Biologické čistírny odpadních vod
- Úpravny vody
- Plastové jímky, septiky, nádrže
- Odlučovače ropných látek
- Lapáky tuků
- Vzduchotechnická zařízení
- Zámečnická výroba

ENVI-PUR, s.r.o.
Hlavní kancelář a výroba
Wilsonova 420
392 01 Soběslav
tel.: 381 203 211
381 203 237
fax: 381 251 739
e-mail: envi-pur@envi-pur.cz

Kancelář Praha
Sídlo společnosti
Na Vlčovce 13/4
160 00 Praha 6 - Dejvice
tel.: 220 923 068
fax: 220 972 305
e-mail: praha@envi-pur.cz

Kancelář Brno
Zemkova 4
602 00 Brno
tel.: 541 217 868
731 629 742
e-mail: brno@envi-pur.cz

Další informace na:
www.envi-pur.cz

© ENVI-PUR, s.r.o. 2012. Všechna práva vyhrazena. Design © Vovec 2009.