envi pur

Nádrže na dešťovou vodu

NÁDRŽE NA DEŠŤOVOU VODU

ZÁSOBA VODY
V dnešní době jsou častá období, kdy je dešťových srážek nedostatek. Vytváření zásob dešťové vody začíná být nezbytným krokem v našem hospodaření s vodou

MĚKKÁ VODA
Deštová voda je měkká, neobsahuje vodní kámen a je vynikající na praní prádla

ÚSPORA NÁKLADŮ
Využíváním dešťové vody výrazným způsobem snížíte náklady na vodné a stočné

JEDNODUCHÁ MONTÁŽ
Naše nádrže se vyznačují jednoduchou montáží a údržbou

DEŠŤOVÁ VODA JE NEJVHODNĚJŠÍ NA ZALÉVÁNÍ
Dešťová voda neobsahuje chlór, proto je nejlepší zálivkou vaší zahrady

OCHRANA ŽIVOTNÍHO PROSTŘEDÍ
Zachytáváním dešťové vody přispíváte k ochraně životního prostředí, kterého jsme nedílnou součástí

DOTACE
nabízíme možnost vyřízení dotace „Dešťovka“

- 8-14 mm — Tloušťka stěny 8-14 mm
- Vyrobená z 1 kusu = 100 % vodotěsnost
- Vyrobená ze speciálního polyethylenu pro uchování pitné vody
- 100 % recyklovatelný materiál nádrže
- Vynikající statika, odolnost vůči tlakům zeminy a vnějším vlivům

NA TRHU 25 LET ZKUŠENOSTÍ A INOVACÍ

www.envi-pur.cz

Až 98 % pitné vody můžeme nahradit dešťovou vodou!

Dešťovou vodu lze používat na veškeré práce v domácnosti s výjimkou pití a přípravy jídla. Podle výpočtů se ukázalo, že se v domácnosti na přípravu jídla a pití spotřebují pouhá 2 % pitné vody, na vše ostatní můžeme používat dešťovou vodu. Dešťovou vodu můžeme používat na zalévání zahrady, praní prádla, mytí aut, umývání nádobí, splachování WC...

Průměrná denní spotřeba vody na osobu: 130 l

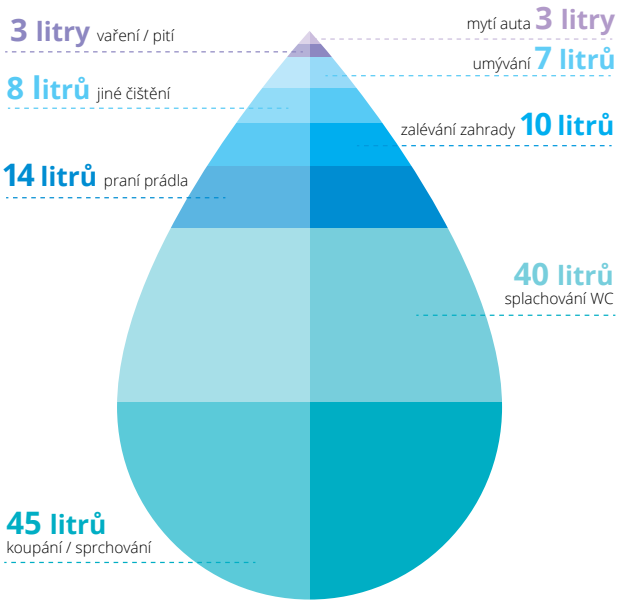

Kroky k výběru toho pravého systému:

1. **Plocha střechy** – měřte celkovou plochu střechy vašeho domu
2. **Velikost nádrže** – Zvolte nejvhodnější velikost nádrže dle tabulky níže
3. **Filtrace a čerpadlo** – Zvolte filtrační systém a čerpadlo podle vlastní potřeby

Zvolte si správnou velikost nádrže

3500 l

100 m²

5000 l

150 m²

8000 l

200 m²

10 000 l

250 m²

? Uvedené velikosti jsou pouze orientační, pro přesný výpočet velikosti nádrže v závislosti na lokalitě a konkrétních požadavcích, nás kontaktujte.

envispur

Spolehlivé v každém detailu

Nádrž má **teleskopický nástavec** Ø 600 x 500 mm.

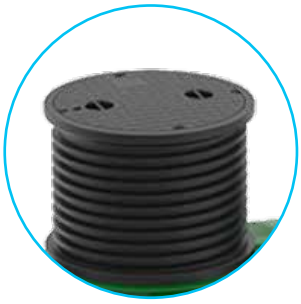

Vodotěsný **plastový poklop** se zatížitelností do 200 kg je připevněn pomocí 4 nerezových šroubů.

Přítok a odtok lze připravit dle požadavku zákazníka od DN 32 mm do DN 160 mm.

Uzavřené dno umožňuje **jednoduchou instalaci.**

Doplňková výbava: těsnění, čerpadla, chráničky, nástavce, filtrace atd.

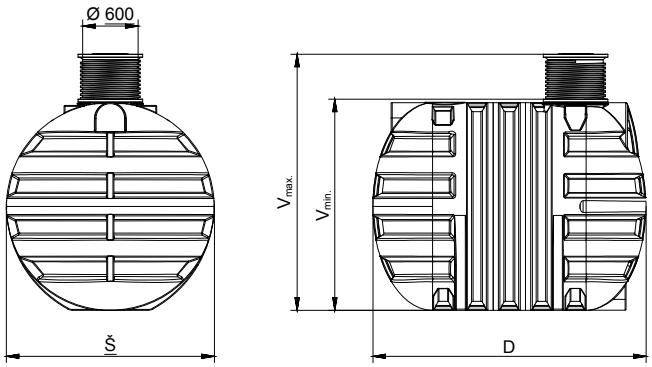

Podzemní nádrž ROTERRA [1800]		
Objem [l]	Rozměry DxŠxV-min/V-max [mm]	[kg]
3.500	2080×1800×2050-2550	165
5.000	2450×1800×2050-2550	195
6.000	2820×1800×2050-2550	235

Podzemní nádrž ROTERRA [2300]		
Objem [l]	Rozměry DxŠxV-min/V-max [mm]	[kg]
8.000	2680 x 2300 x 2350-2850	280
10.000	3040 x 2300 x 2300-2850	320
12.000	3760 x 2300 x 2350-2850	370
16.000	4480 x 2300 x 2350-2850	470
22.000	6280 x 2300 x 2350-2850	820
25.000	7370 x 2300 x 2350-2850	1004

ZAG P 0733/11-680 certificat

Technologické schéma

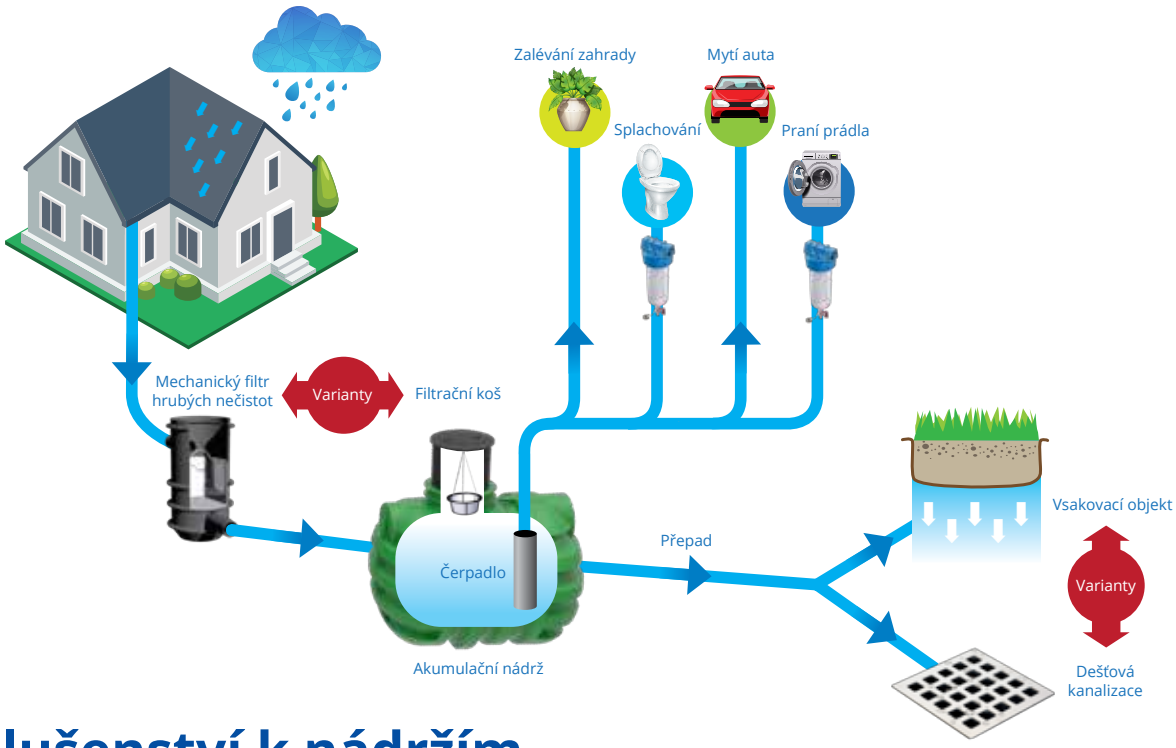

Příslušenství k nádržím

Filtrace mezi střechou a akumulační nádrží

Filtrační koš

Filtrační šachta

Využití dešťové vody pro zálivku zahrady

Filtrační koš

Ponorné čerpadlo GRUNDFOS

Vodní zásuvka

Filtrace před WC a pračku

Mechanický filtr 80 Mcr

Mechanický filtr 80Mcr; 20 Mcr; vložka aktivní uhlí

Využití dešťové vody pro splachování WC v domě

Filtrační koš

Ponorné čerpadlo GRUNDFOS

Sestava RENA (automatické dopouštění akumulační nádrže z druhého zdroje vody)

Tlaková nádoba

envi pur
hospodaříme s vodou

ENVI-PUR, s.r.o.
Wilsonova 420
392 01 Soběslav

+420 381 203 235
destovka@envi-pur.cz
www.envi-pur.cz