SL 210-5,7

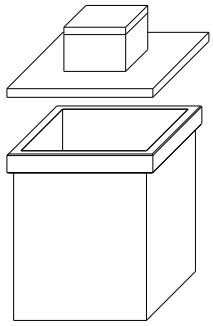

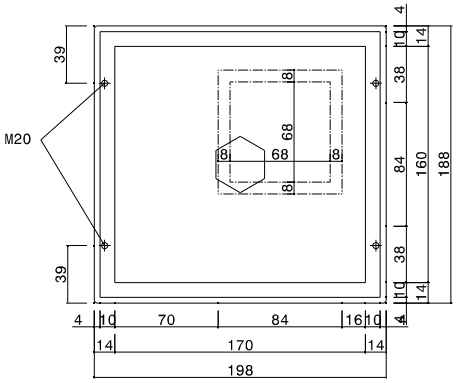
M20
39
39
4
10
14
38
84
38
10
14
4
160
188
8
68
8
68
8
8
4
10
70
84
16
10
4
14
170
14
198

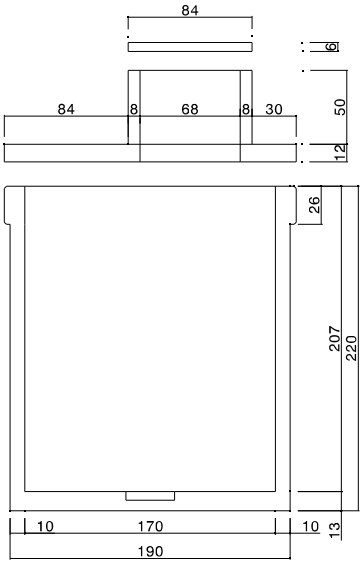
84
6
84
8
68
8
30
50
12
26
207
220
10
170
10
13
190

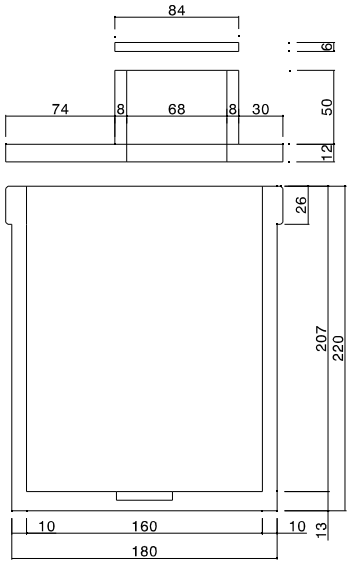
84
6
74
8
68
8
30
50
12
26
207
220
10
160
10
13
180